新発売

連コア・大組締結金具

ロボセット 800

大型コラム溶接の要望に応え

グレードアップして新登場　！

４ケ１セット

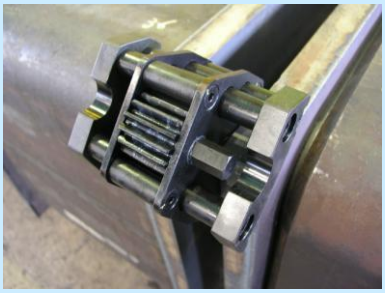

従来型より

- ジャッキネジ　16 mmを 20 mmに UP
- クランパー　16ｔを 19ｔに UP
- 軸受部に無給油メタルを採用（注油不要）
- ボルト等全てをグレード UP
- ポジショナー間 3.5m時、１回の組上重量が５ｔまで可能（従来品 2.5ｔ）
- 耐久寿命は、従来品より大幅に UP
- DFPL 厚の２枚合計：24～52，53～80，81～108 までボルト標準装備

セット作業

（写真は）
□　700x700x32
ﾀﾞｲﾔﾌﾗﾑ 40mm

ロボットに取り付け

セット完了

従来品も継続販売中！

代理店

製造元　福井県福井市上河北町 24-5

TEKKOH Hirata 平田鉄工株式会社

TEL：0776-41-1144　FAX：0776-41-2292

HP＝http://www.hirata-tekkoh.jp/

ロボセット 800

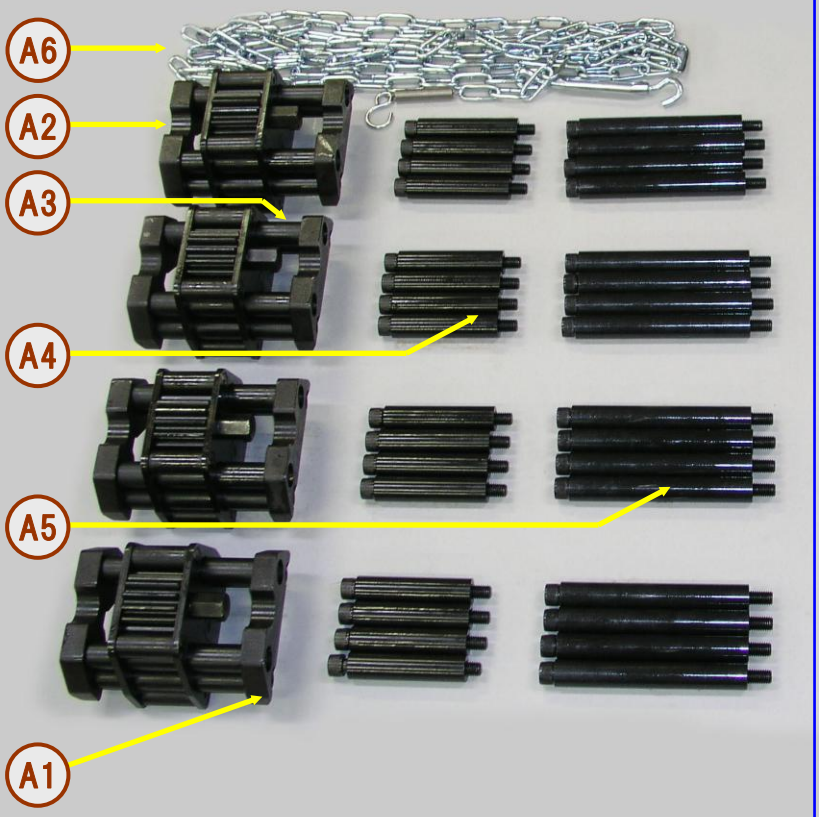

A1 クランパーA 座グリ
A2 クランパーB M12 タップ
A3 サヤ管ボルト(DF2 枚合計 53～80)
(販売時にセット)
A4 サヤ管ボルト(DF2 枚合計 24～52)
A5 サヤ管ボルト(DF2 枚合計 81～108)
A6 安全チェーン 1 式

標準タイプ・ロボセット

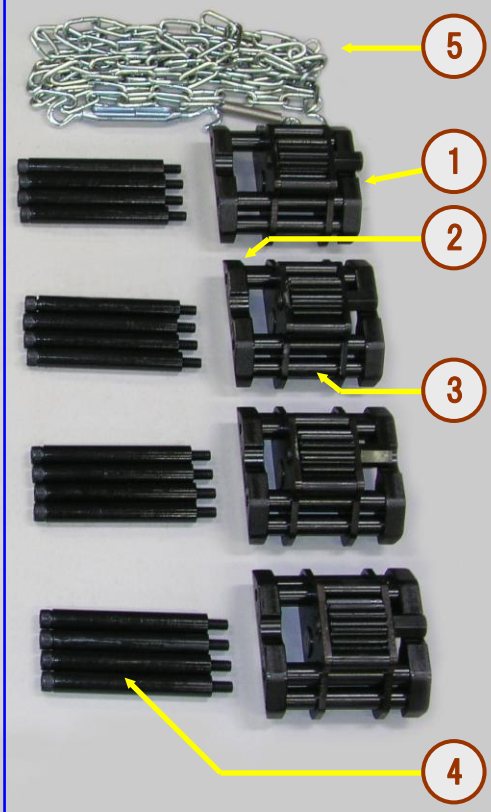

① クランパーA 座グリ
② クランパーB M10 タップ
③ サヤ管ボルト(DF2 枚合計 24～52)
(販売時にセット)
④ サヤ管ボルト(DF2 枚合計 53～80)
⑤ 安全チェーン 1 式
※ DF2 枚合計 81～108 のサヤ管,
ボルトは別オーダーとなります

ロボセット
テクニカルイラスト
RB-100(RB-800)

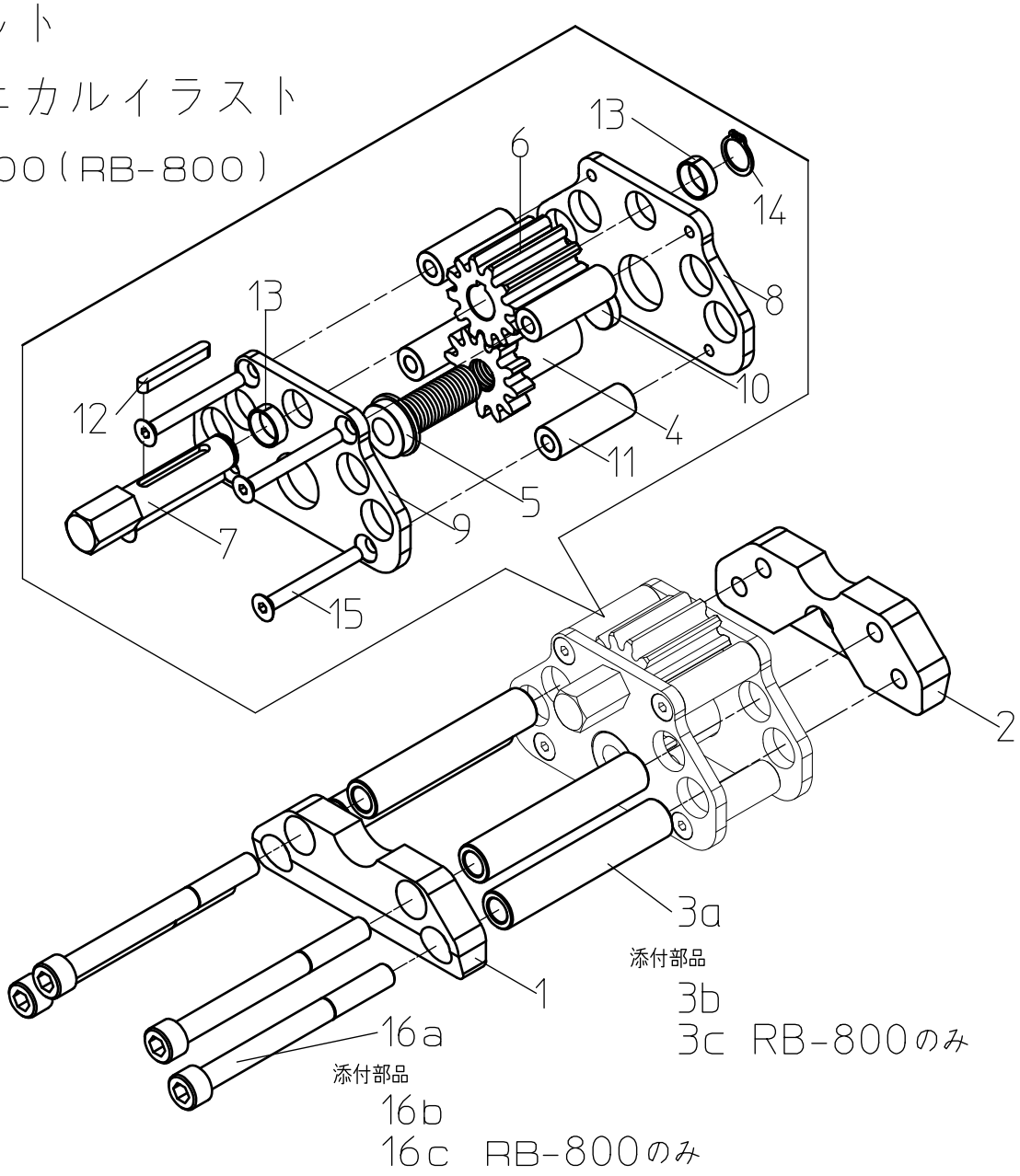

注記)
No4,No10及びNo5,No9は圧入の為分解不可

(　　)内はBR-800　1/4set

部品No	部品名	個数	規格	備考
1	クランパーA(ねじ無)	1		
2	クランパーB(ねじ有)	1		
3a	さや管a	4		
4	段付歯車	1		
5	オネジ	1		
6	平歯車	1		
7	ハンドル	1		
8	フレームA	1		
9	フレームB	1		
10	ボス	1		
11	金属カラー	4		
12	平行キー	1		
13	無給油ブッシュ	2		
14	軸用C型止め輪	1		
15	六角穴付き皿ボルト	4	M6x55(M8x55)	
16a	六角穴付きボルト	4	M10x110(M12x110)	
添付部品				
3b	さや管b	4		
16b	六角穴付きボルト	4	M10x140(M12x140)	
3c	さや管c	4		RB-800のみ
16c	六角穴付きボルト	4	(M12x170)	RB-800のみ

（Ａ図）

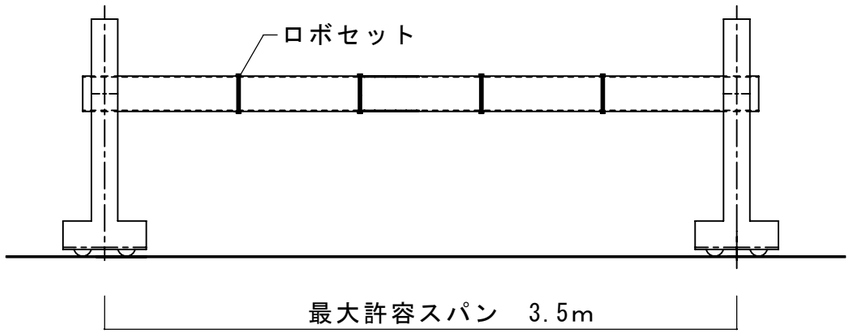

（Ｂ図）

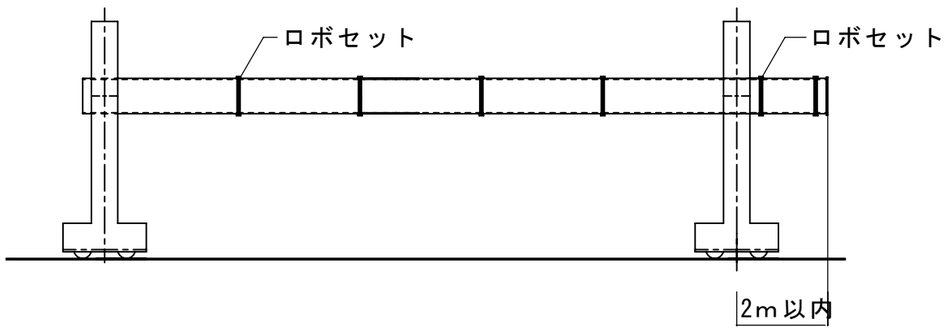

※　要注意：ポジショナー間の総重量は5ｔ以内です。

組付け状態

ロボセット800取扱説明書

1. 水平なＨ鋼の上に鋼管を並べてから、ロボセット800をダイアフラムの四っの角に均等にセットして下さい。

2. ロボセット800とダイアフラムの当り面に異物が無いように、清掃してからセットして下さい。

3. ロボセット800の平歯車の間や、クランパー等の間に付着している切削屑や、溶接カス等の異物を取り除いてからセットして下さい。

4. セットする鋼管は、前頁の(Ａ図)のような両端支持の場合、3.5m以内で必ず取り扱って下さい。又、(Ｂ図)のような片持支持の場合、2メートル以内で鋼管をセットして下さい。

5. ボルトの締め付けは必要以上に締めないで下さい。目安として、６００kgf･cm程度として下さい。
スパナの先端２０cm程度のところをつかみ、３０kgf程度の力で締める、インパクトレンチは使わないでください。

6. 発売以後、稀ではありますが、溶接中にロボセットが外れて落ちることがありましたので、今後は写真に示すようにチェーンとターンバックルにて事故の防止を考慮して下さい。ロボットにセット後胴巻きをしてご使用ください、各セット毎にチェーンとターンバックルが入っております、安全のために必ずお守りください。

7. ロボセット800は大変無理な力が掛かる道具です、何回も使用しておりますとクランパー等に変形が生じ出します、安全のために早めに部品の取替え及びオーバーホールをしてください。発売元の平田鉄工で部品の発送、オーバーホールを行っております、お送りいただきますと２～３日中に修理して返送いたします。

8. ロボセット800はあくまで消耗品的道具ですので、故障もしますし、無理な使用をされますと寿命も短くなります、無理のないご使用、怠りない手入れ、早めの部品交換をされまして、永くご使用いただきますようお願いいたします。

9. ロボセット800のネジ部には定期的（約１ヶ月毎）にグリースを注油してください。ネジ損傷の原因となります

10. 既にロボセットをご使用いただいているお客様には、大型コラムにはロボセット800を、小型コラムには従来型ロボセットを使い分けてご使用ください。
作業の効率も上がり、機械の寿命が長くなります。

平田鉄工株式会社　〒919-0322　福井市上河北町24-5
TEL 0776-41-1144
FAX 0776-41-2292

ロボセットご使用上のお願い

日頃は、弊社開発製品『ロボセット』のご愛顧賜りまして　心より御礼申し上げます。

　現在、約半数以上のお客様は、殆ど不具合、故障はなくご使用頂いていると思っております。十数年以上のご使用でも、一度も修理することなく、丁寧に取り扱って頂いているお客様、何の問題もなくご使用頂いている理由も含め、
　修理ご依頼の際に、気付いたこと、特にご留意頂きたい点を申し上げます。

①　ネジ部に、グリースを注した形跡が見当たらない。
　　廻転部分、特にネジ部分には少なくとも、半年に１回程度は、ネジを完全に戻して、奥の方までグリースを塗って下さい。

②　ボルトの締め過ぎが見られる。
　　殆どが、締め過ぎです。お客様によっては、電動インパクトで締めておられますが、４分ボルトの手動ラチェットで締めるくらいで十分です。
　　締め過ぎにより、クランパーが膨れ、より以上に締め過ぎるという悪循環になってしまいます。

③　ハンマー等をご使用の形跡が見られる。
　　ロボセットをハンマーでは絶対に叩かないようにしてください。
　　変形により、十分に機能を発揮できなくなります。

以上、３点は、特にご留意ください。オペレーターの工夫一つでセットが早くも遅くもなります。